REMER
RUBINETTERIE

Serie Atelier

Cod. articolo **AL97D2P**

Descrizione: Set miscelatore a incasso 2 vie per vasca/doccia piastre separate

Description: *SIngle lever Built-in mixer with two ways diverter and single plates*

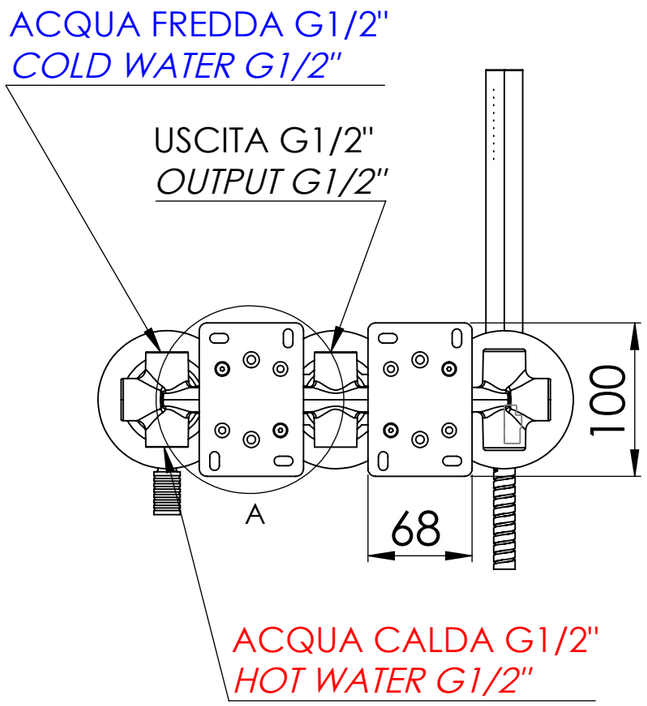

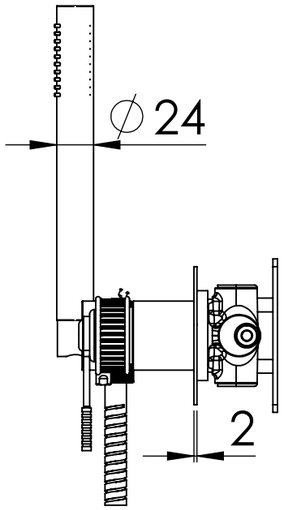

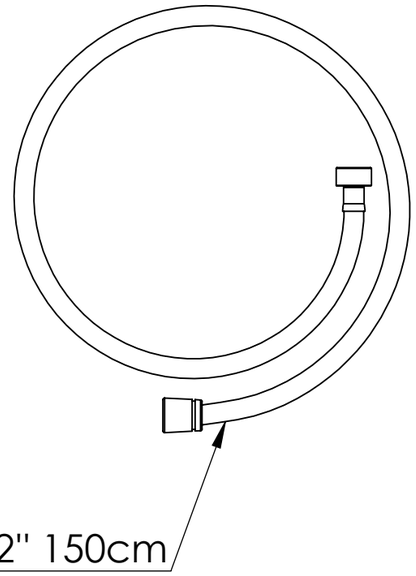

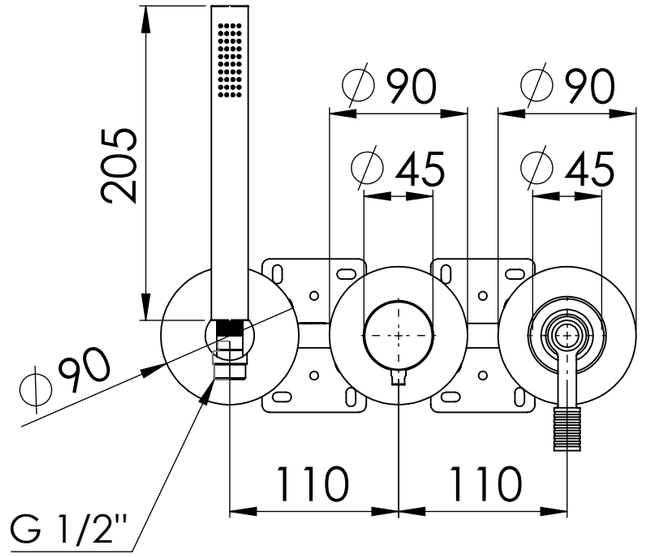

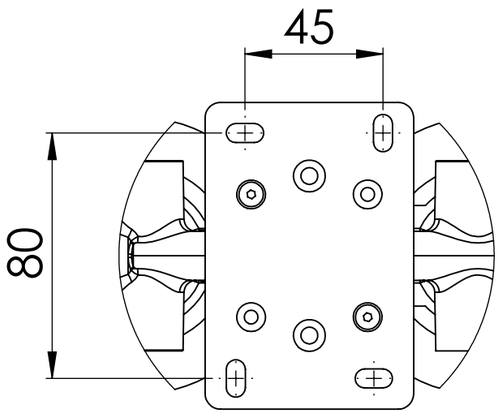

DETTAGLIO A
SCALA 1 : 2

Ricambi/*Spare parts*	
Cartuccia/*Cartrtidge:*	R52AP
Deviatore/*Diverter:*	D522

