REMER
RUBINETTERIE

SERIE
SERIES

ELEMENT

CODICE
CODE

ET93Z

IMMAGINE - *IMAGE*

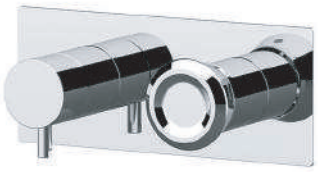

DESCRIZIONE - *DESCRIPTION*

Miscelatore a incasso per vasca/doccia con deviatore a 3 vie di tipo meccanico. Piastra rettangolare ultra piatta, installazione orizzontale. Per selezionare l'uscita desiderata, posizionare la manopola del deviatore sulla posizione corrispondente.

Built-in bath/shower mixer with 3-way mechanical diverter. Ultra-flat rectangular plate, horizontal mounting. To select the desired water outlet, turn the diverter knob to the corresponding position.

SCHEDA TECNICA - *TECHNICAL FEATURES*

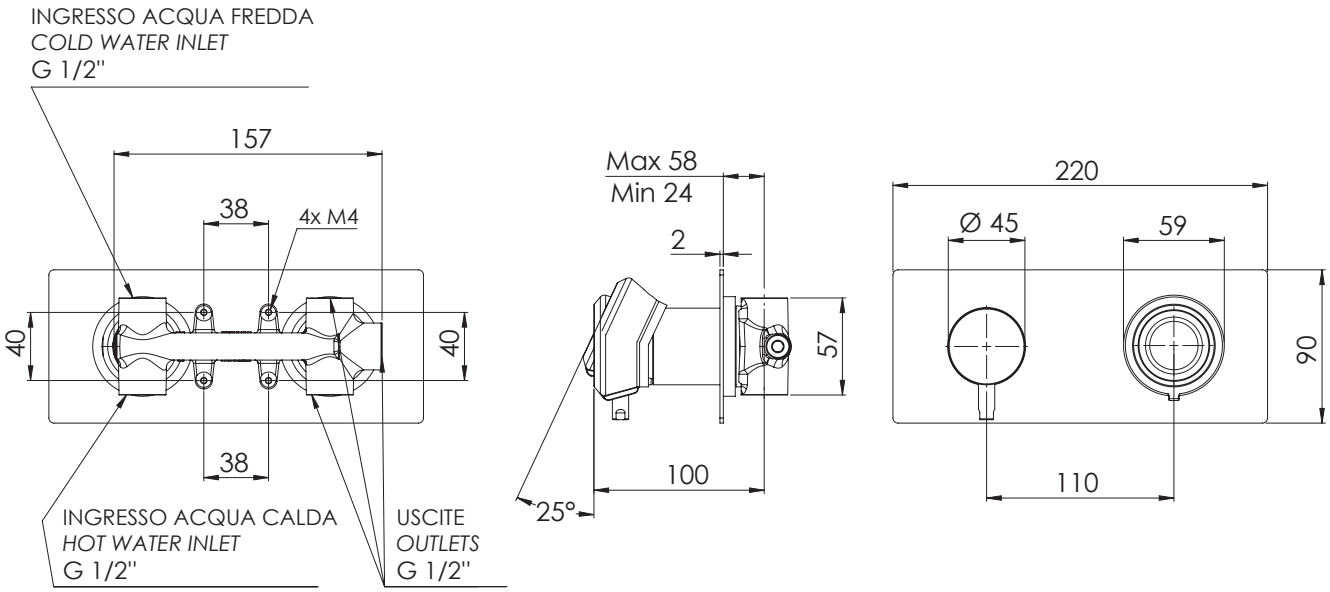

CARATTERISTICHE - *FEATURES*

Disponibile in Finitura
Available in Finishing

3 VIE
WAYS

3 Vie
3 Ways

FINITURE - *FINISHING*

NO Nero Opaco / Matt Black

BO Bianco Opaco / Matt White

NP Nichel Spazzolato / Brushed Nickel

XV Visual Steel / Visual Steel

DO Oro Lucido / Shiny Gold

BG Oro Spazzolato / Brushed Gold

RP Rame Spazzolato / Brushed Copper

CFP Cromo Nero Spazzolato / Brushed Black Chrome

CR Cromo / Chrome

COMPONENTI - *COMPONENTS*

Cartuccia R52AP
Cartridge R52AP

Cartuccia D523
Cartridge D523

REMER Rubinetterie S.p.A.
Via Leonardo Da Vinci, 83 - 20062 Cassano d'Adda (MI) - Italy - Tel. +39 0363 364211 - info@remer.eu - www.remer.eu