REMER
RUBINETTERIE

SERIE
SERIES

ACCESSORI INOX
INOX ACCESSORIES

CODICE
CODE

SSXI15

IMMAGINE - *IMAGE*

DESCRIZIONE - *DESCRIPTION*

Bicchiere in acciaio inox con supporto.

Glass in stainless steel with holder.

SCHEDA TECNICA - *TECHNICAL FEATURES*

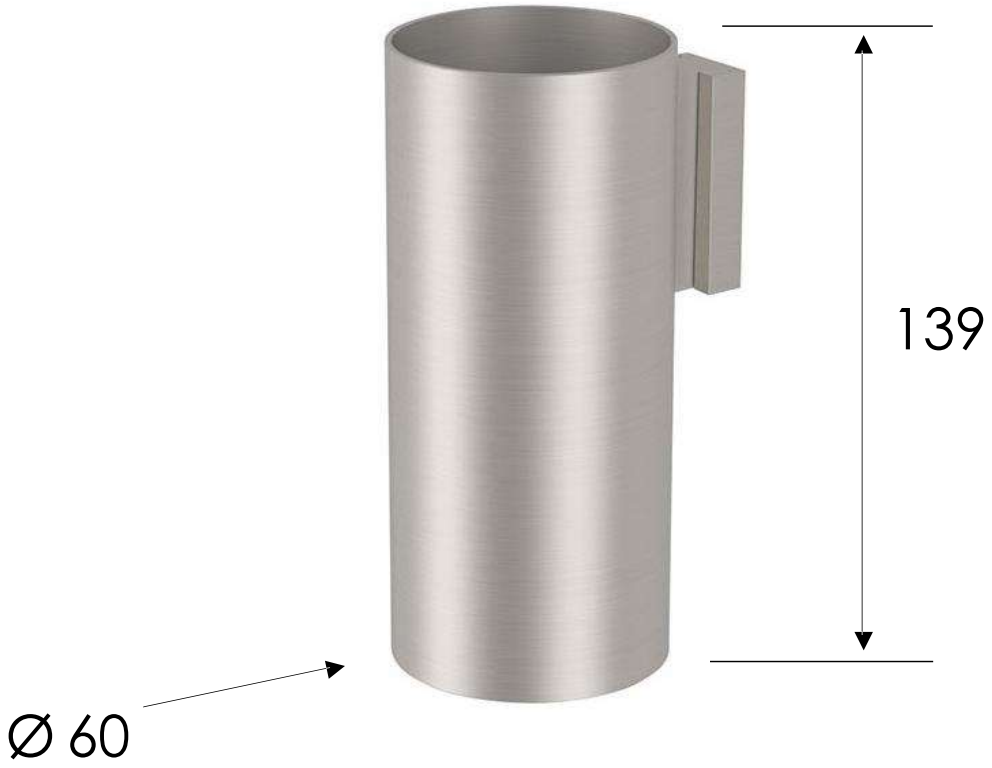

CARATTERISTICHE - *FEATURES*

Acciaio INOX
Stainless Steel

REMER Rubinetterie S.p.A.
Via Leonardo Da Vinci, 83 - 20062 Cassano d'Adda (MI) - Italy - Tel. +39 0363 364211 - info@remer.eu - www.remer.eu