REMER
RUBINETTERIE

SERIE
SERIES

MINIMAL

CODICE
CODE

N07

IMMAGINE - *IMAGE*

DESCRIZIONE - *DESCRIPTION*

Miscelatore monocomando bordo vasca con deviatore,
bocca minimale e fusa e doccetta minimale in ottone cromato.

Single-lever bath deck mixer with diverter, with minimal casted spout and minimal chrome plated brass hand shower.

SCHEDA TECNICA - *TECHNICAL FEATURES*

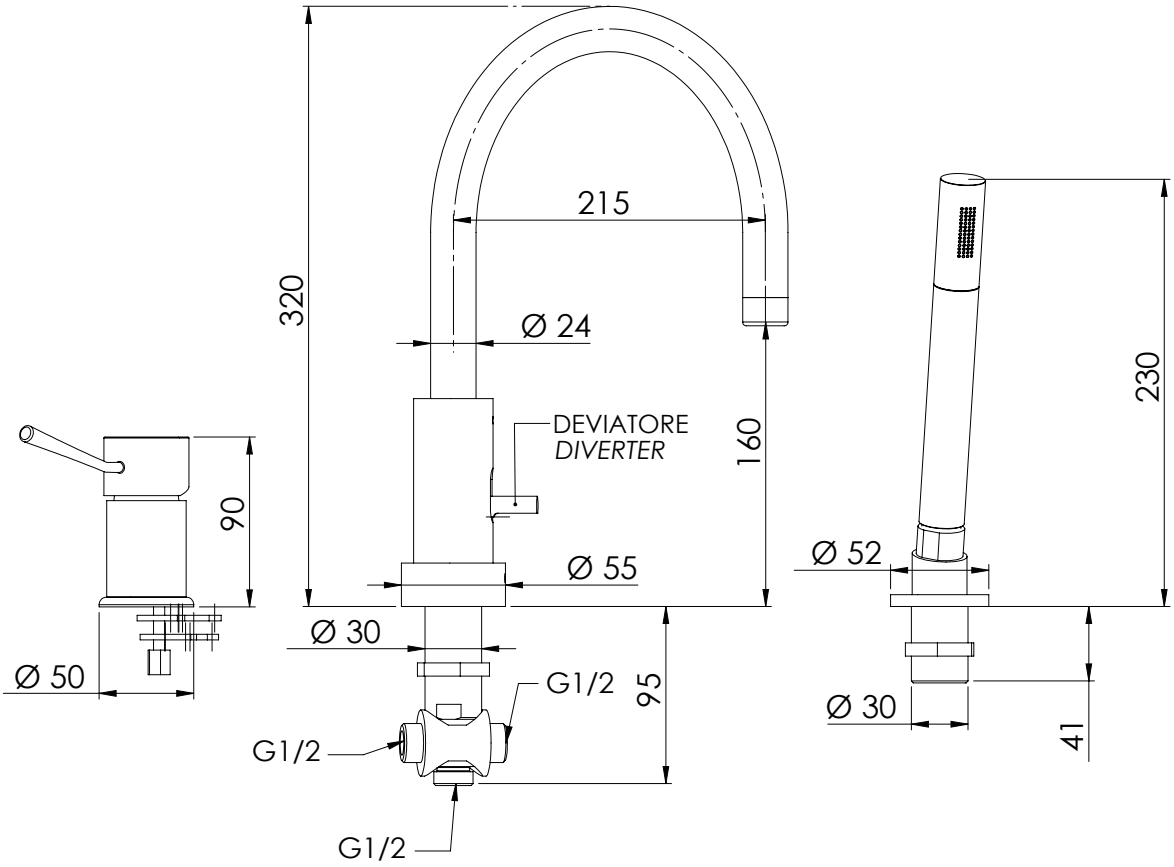

CARATTERISTICHE - *FEATURES*

- Flessibile Lungo 150 cm
  Flexible Lenght 150 cm
- Getto vigoroso effetto pioggia
  Vigorous rain effect jet
- 2 Vie
  2 Ways
- Doccetta Estraibile
  Pull-Out Handshower

COMPONENTI - *COMPONENTS*

Cartuccia R52
Cartridge R52

Aeratore 81-81A
Aerator 81-81A

FINITURE - *FINISHING*

CR
Cromo
Chrome

REMER Rubinetterie S.p.A.
Via Leonardo Da Vinci, 83 - 20062 Cassano d'Adda (MI) - Italy - Tel. +39 0363 364211 - info@remer.eu - www.remer.eu