REMER
RUBINETTERIE

SERIE
SERIES

CODICE
CODE

BOX INCASSO
BUILT-IN BOX
RRBOX

IMMAGINE - *IMAGE*

DESCRIZIONE - *DESCRIPTION*

Box Incasso per miscelatore vasca/doccia semplice o con deviatore.
Da abbinare a un kit miscelatore per box incasso con 1 o nessuna deviazione di una delle collezioni Remer Rubinetterie.

Built-in box for bath / shower mixer, simple or with diverter.
To be combined with a mixer kit for built-in box with 1 or no deviation from one of the Remer Rubinetterie collections.

SCHEDA TECNICA - *TECHNICAL FEATURES*

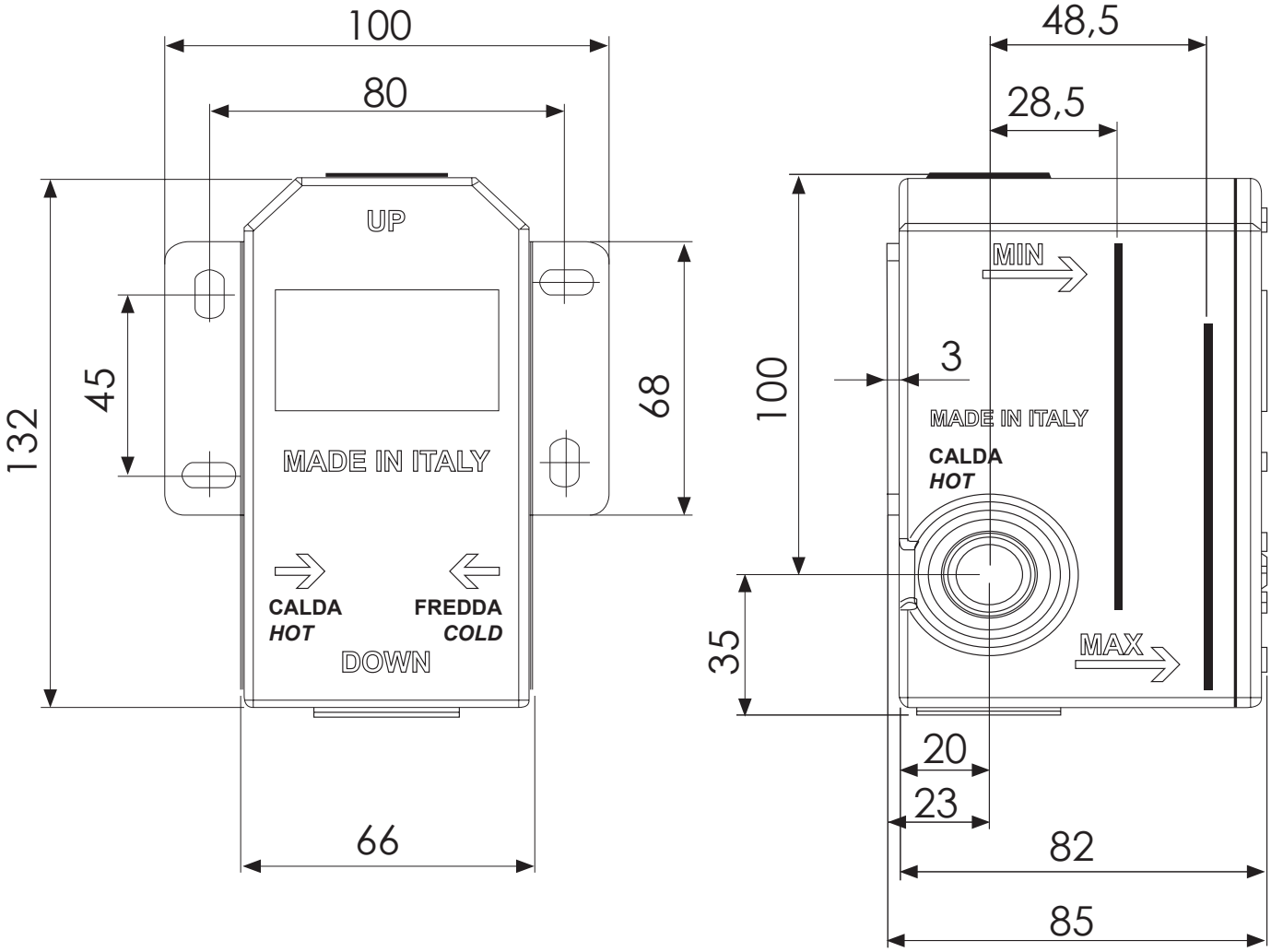

REMER Rubinetterie S.p.A.
Via Leonardo Da Vinci, 83 - 20062 Cassano d'Adda (MI) - Italy - Tel. +39 0363 364211 - info@remer.eu - www.remer.eu