REMER
RUBINETTERIE

SERIE
SERIES

INFINITY

CODICE
CODE

I15P

IMMAGINE - *IMAGE*

DESCRIZIONE - *DESCRIPTION*

Miscelatore monocomando lavabo da incasso in ottone cromato.

Built-in basin single-lever mixer in chrome plated brass.

SCHEDA TECNICA - *TECHNICAL FEATURES*

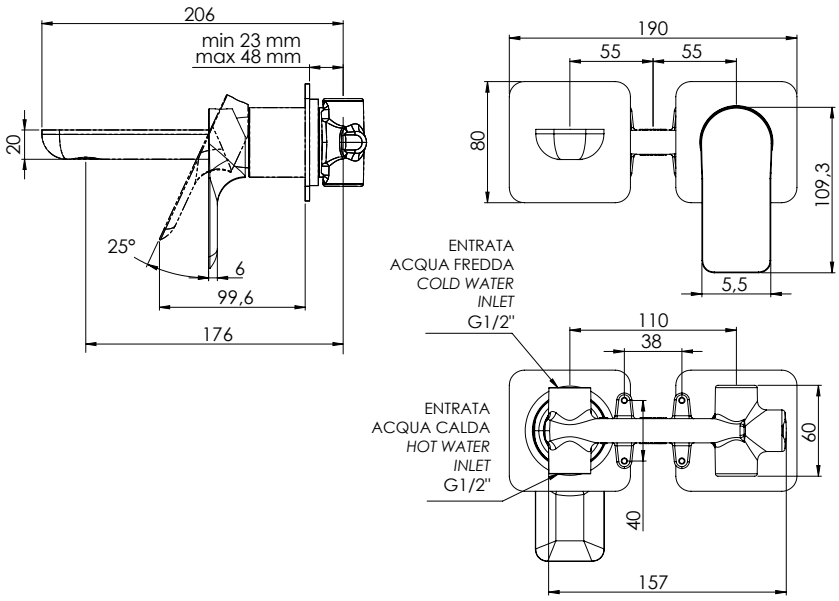

CARATTERISTICHE - *FEATURES*

Disponibile in Finitura
Available in Finishing

Perfect Tune
Perfect Tune

COMPONENTI - *COMPONENTS*

Cartuccia R52
Cartridge R52

Aeratore 83NE
Aerator 83NE

FINITURE - *FINISHING*

NO
Nero Opaco
Matt Black

BO
Bianco Opaco
Matt White

NP
Nichel Spazzolato
Brushed Nickel

NPO
Nichel Spazzolato Opaco
Matt Brushed Nickel

DO
Oro Lucido
Shiny Gold

BG
Oro Spazzolato
Brushed Gold

CR
Cromo
Chrome

REMER Rubinetterie S.p.A.
Via Leonardo Da Vinci, 83 - 20062 Cassano d'Adda (MI) - Italy - Tel. +39 0363 364211 - info@remer.eu - www.remer.eu