REMER
RUBINETTERIE

SERIE
SERIES

SLASH & DOT

CODICE
CODE

SL54D3

IMMAGINE - *IMAGE*

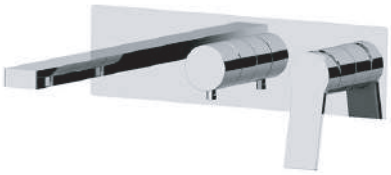

DESCRIZIONE - *DESCRIPTION*

Set miscelatore a incasso a 3 vie per vasca/doccia su piastra unica rettangolare ultra-piatta, include miscelatore monocomando, deviatore a 3 uscite, bocca a muro.
Da completare con la seconda e la terza uscita acqua.

3-way built-in mixer set for bathtub / shower on single ultra-flat rectangular plate, including single-lever mixer, 3-way diverter, wall spout. To be completed with the second and the third water outlets.

SCHEDA TECNICA - *TECHNICAL FEATURES*

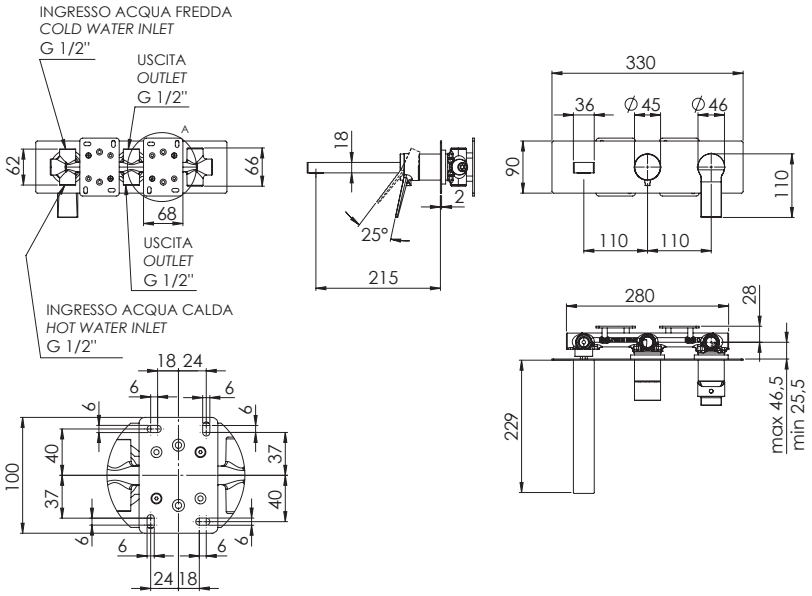

CARATTERISTICHE - *FEATURES*

Disponibile in Finitura
Available in Finishing

3 VIE
WAYS

3 Vie
3 Ways

FINITURE - *FINISHING*

NO
Nero Opaco
Matt Black

BO
Bianco Opaco
Matt White

NP
Nichel Spazzolato
Brushed Nickel

XV
Visual Steel
Visual Steel

DO
Oro Lucido
Shiny Gold

BG
Oro Spazzolato
Brushed Gold

CR
Cromo
Chrome

COMPONENTI - *COMPONENTS*

Cartuccia R52AP
Cartridge R52AP

Cartuccia D523
Cartridge D523

REMER Rubinetterie S.p.A.
Via Leonardo Da Vinci, 83 - 20062 Cassano d'Adda (MI) - Italy - Tel. +39 0363 364211 - info@remer.eu - www.remer.eu