REMER
RUBINETTERIE

SERIE
SERIES

SLASH & DOT

CODICE
CODE

DT10L

IMMAGINE - *IMAGE*

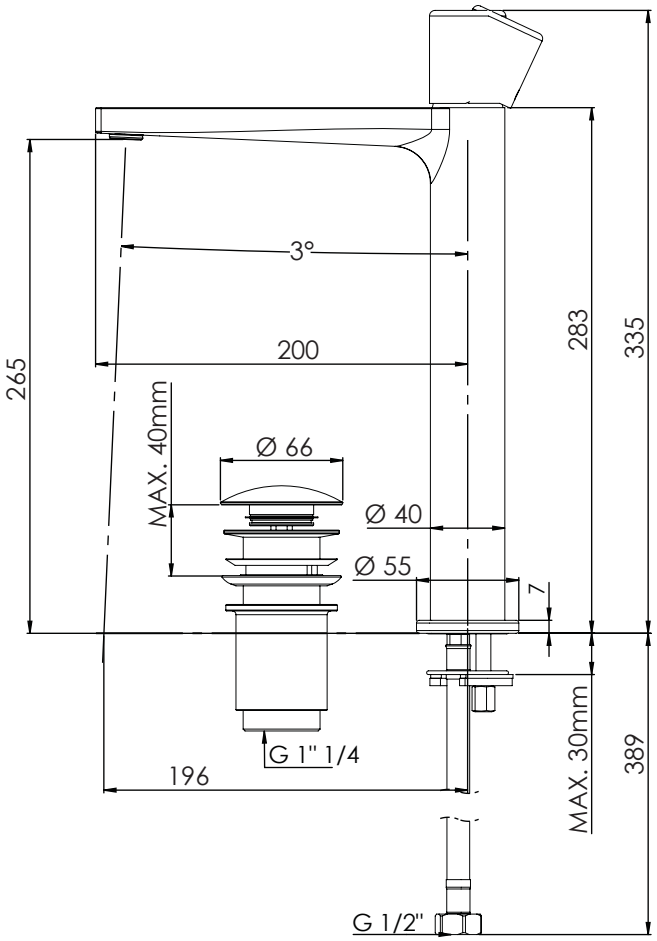

DESCRIZIONE - *DESCRIPTION*

Miscelatore monocomando alto per lavabo
con scarico click-clack e troppo pieno.

High single lever basin mixer, model XL,
with "click-clack" waste and overflow.

CARATTERISTICHE - *FEATURES*

Disponibile in Finitura
Available in Finishing

Perfect Tune
Perfect Tune

Con Click-Clack con Troppo Pieno
With Click-Clak with Overflow

COMPONENTI - *COMPONENTS*

Cartuccia W50
Cartridge W50

Aeratore 83NE
Aerator 83NE

FINITURE - *FINISHING*

NO
Nero Opaco
Matt Black

BO
Bianco Opaco
Matt White

NP
Nichel Spazzolato
Brushed Nickel

XV
Viasual Steel
Visual Steel

DO
Oro Lucido
Shiny Gold

BG
Oro Spazzolato
Brushed Gold

CR
Cromo
Chrome

REMER Rubinetterie S.p.A.
Via Leonardo Da Vinci, 83 - 20062 Cassano d'Adda (MI) - Italy - Tel. +39 0363 364211 - info@remer.eu - www.remer.eu