REMER
RUBINETTERIE

SERIE
SERIES

ABSOLUTE

CODICE
CODE

AU97D2

IMMAGINE - *IMAGE*

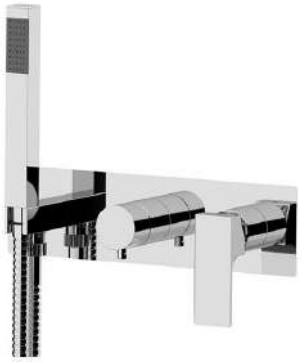

DESCRIZIONE - *DESCRIPTION*

Set miscelatore a incasso a 2 vie per vasca/doccia su piastra rettangolare ultra-piatta, include: miscelatore, deviatore a 2 uscite, presa acqua con supporto, doccetta in ottone e flessibile 150 cm. Da completare con la seconda uscita.

2-way built-in shower mixer set on ultra-flat rectangular plate, including: mixer, 2-way diverter, water connection with holder, brass hand shower and 150cm flexible hose.
To be completed with the second water outlet.

SCHEDA TECNICA - *TECHNICAL FEATURES*

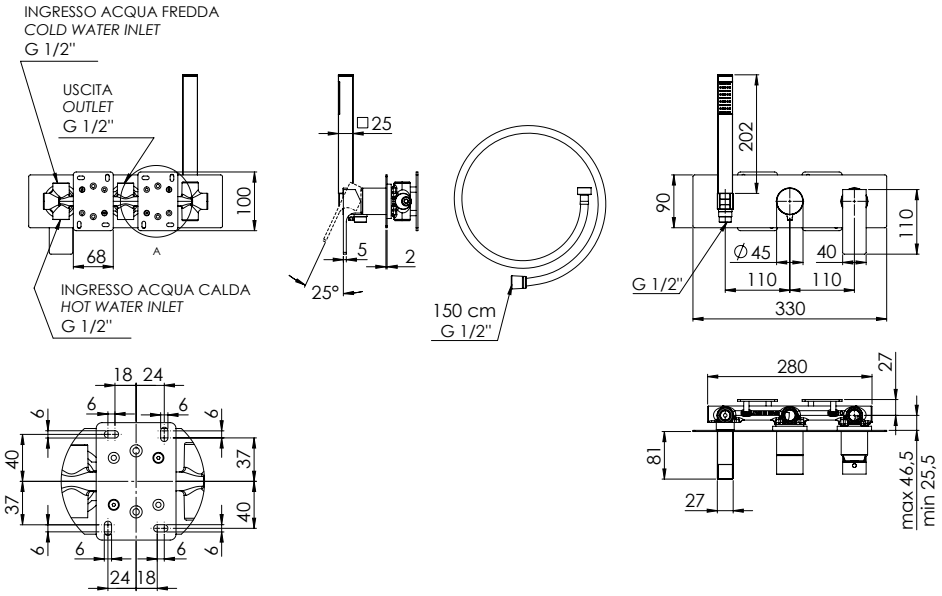

CARATTERISTICHE - *FEATURES*

- Disponibile in Finitura / Available in Finishing
- Autopulente / Self-Cleaning
- 2 Vie / 2 Ways
- Getto vigoroso effetto pioggia / Vigorous rain effect jet

FINITURE - *FINISHING*

- **NO** Nero Opaco / Matt Black
- **BO** Bianco Opaco / Matt White
- **NP** Nichel Spazzolato / Brushed Nickel
- **XV** Visual Steel / Visual Steel
- **DO** Oro Lucido / Shiny Gold
- **BG** Oro Spazzolato / Brushed Gold
- **CR** Cromo / Chrome
- **CFP** Cromo Nero Spazzolato / Brushed Black Chrome

COMPONENTI - *COMPONENTS*

Cartuccia R52AP
Cartridge R52AP

Cartuccia D522
Cartridge D522

REMER Rubinetterie S.p.A.
Via Leonardo Da Vinci, 83 - 20062 Cassano d'Adda (MI) - Italy - Tel. +39 0363 364211 - info@remer.eu - www.remer.eu