REMER
RUBINETTERIE

Serie Atelier

Cod. articolo **AL54D3**

Descrizione: Miscelatore monocomando da incasso con deviatore tre vie

Description: *Built-in single lever mixer with three ways diverter*

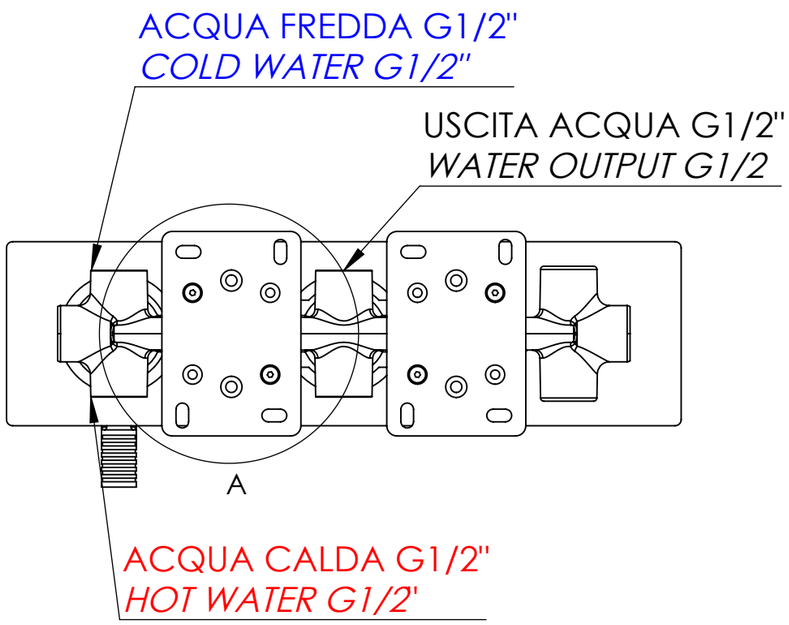

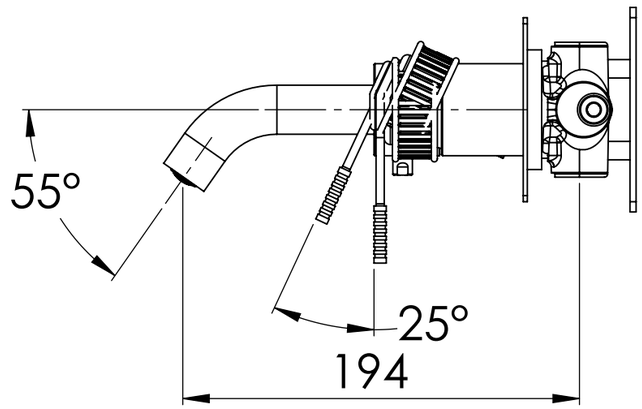

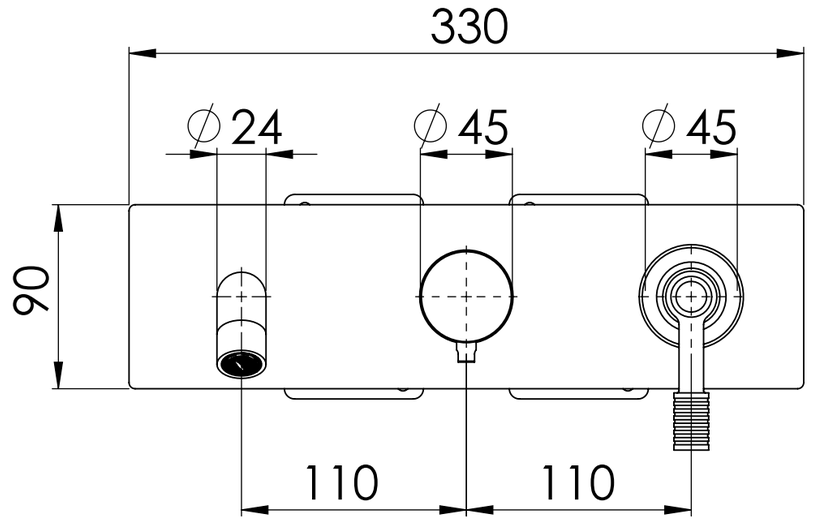

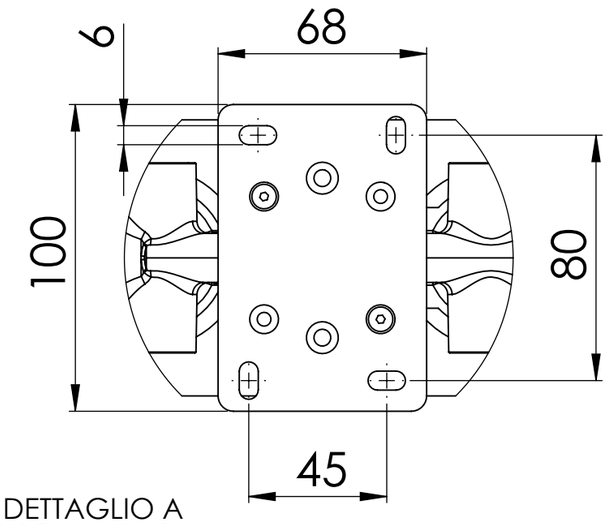

DETTAGLIO A
SCALA 1 : 2

Ricambi/Spare parts	
Cartuccia/Cartridge:	R52AP
Deviatore/Diverter:	D522
Aeratore/Aerator:	83QK72

