REMER
RUBINETTERIE

SERIE
SERIES

ELEGANT GOURMET

CODICE
CODE

SR541

IMMAGINE - *IMAGE*

DESCRIZIONE - *DESCRIPTION*

Miscelatore monocomando lavello con flessibile rivestito con tubo di gomma soft-touch nero opaco.

Single-lever sink mixer with flexible hose coated with soft-touch matt black rubber pipe.

SCHEDA TECNICA - *TECHNICAL FEATURES*

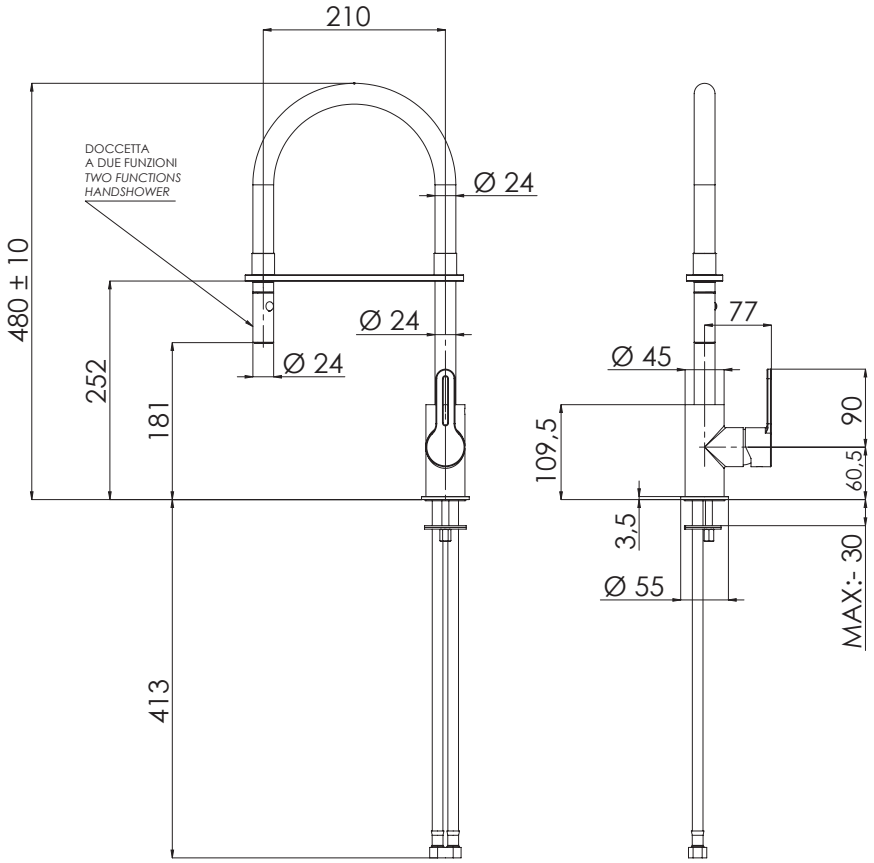

CARATTERISTICHE - *FEATURES*

Bocca Girevole
Swivel Spout

Doccetta a due funzioni
Two functions hand shower.

Doccetta Orientabile
Adjustable handshower

COMPONENTI - *COMPONENTS*

Cartuccia R52/R52AP
Cartridge R52/R52AP

Doccetta 331NK521
Handshower 331NK521

FINITURE - *FINISHING*

CR
Cromo
Chrome

REMER Rubinetterie S.p.A.
Via Leonardo Da Vinci, 83 - 20062 Cassano d'Adda (MI) - Italy - Tel. +39 0363 364211 - info@remer.eu - www.remer.eu