REMER
RUBINETTERIE

Serie Atelier

Cod. articolo

AL54D3PWB

Descrizione: Parti esterne per WBOX, miscelatore monocomando incasso vasca/doccia 3 vie piastre separate. Include bocca a muro, da completare con la seconda e la terza uscita

Description: *External parts for WBOX, 3 ways built-in bath/shower single lever on two plates. Wall spout included, to be completed with the second and third water outlet*

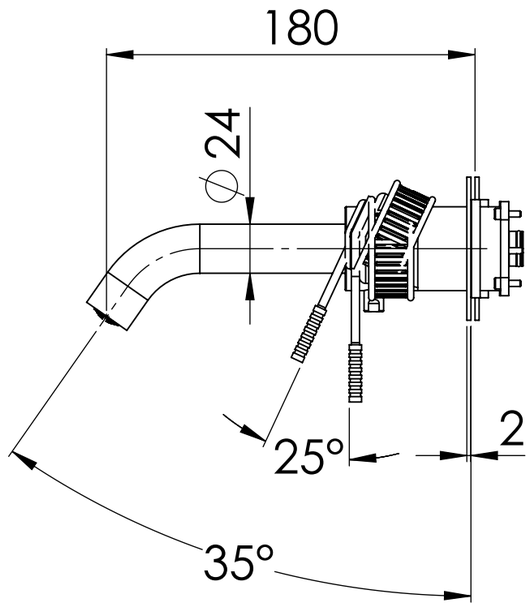

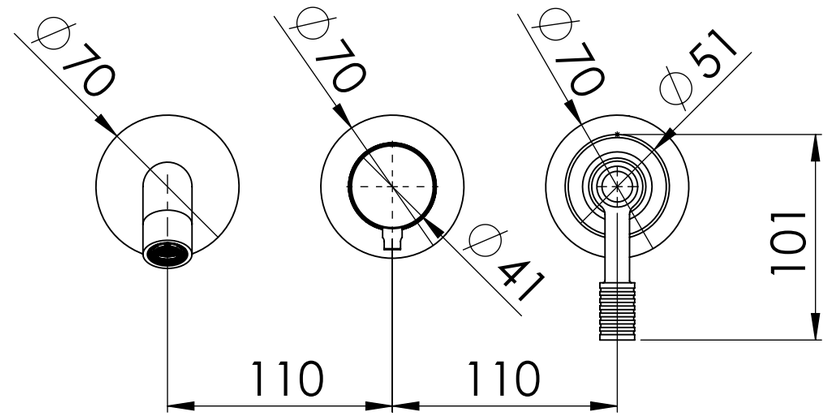

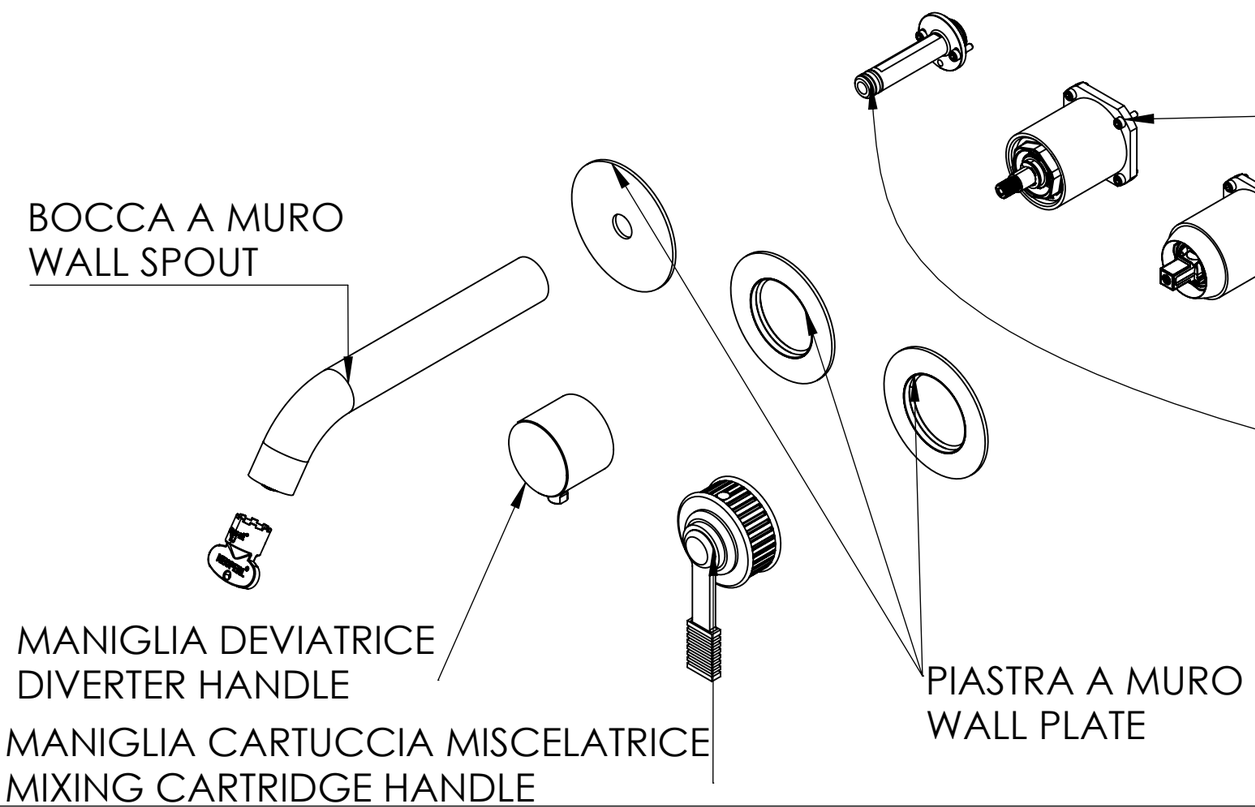

RICAMBI/SPARE PARTS:	
CARTUCCIA/CARTRIDGE	R52AP
DEVIATORE/DIVERTER	D523S
AERATORE/AERATOR	83QK72BP