DANIEL
RUBINETTERIE
MILANO

Serie Diva	Cod. articolo DV691

Descrizione: Miscelatore monocomando bordo vasca
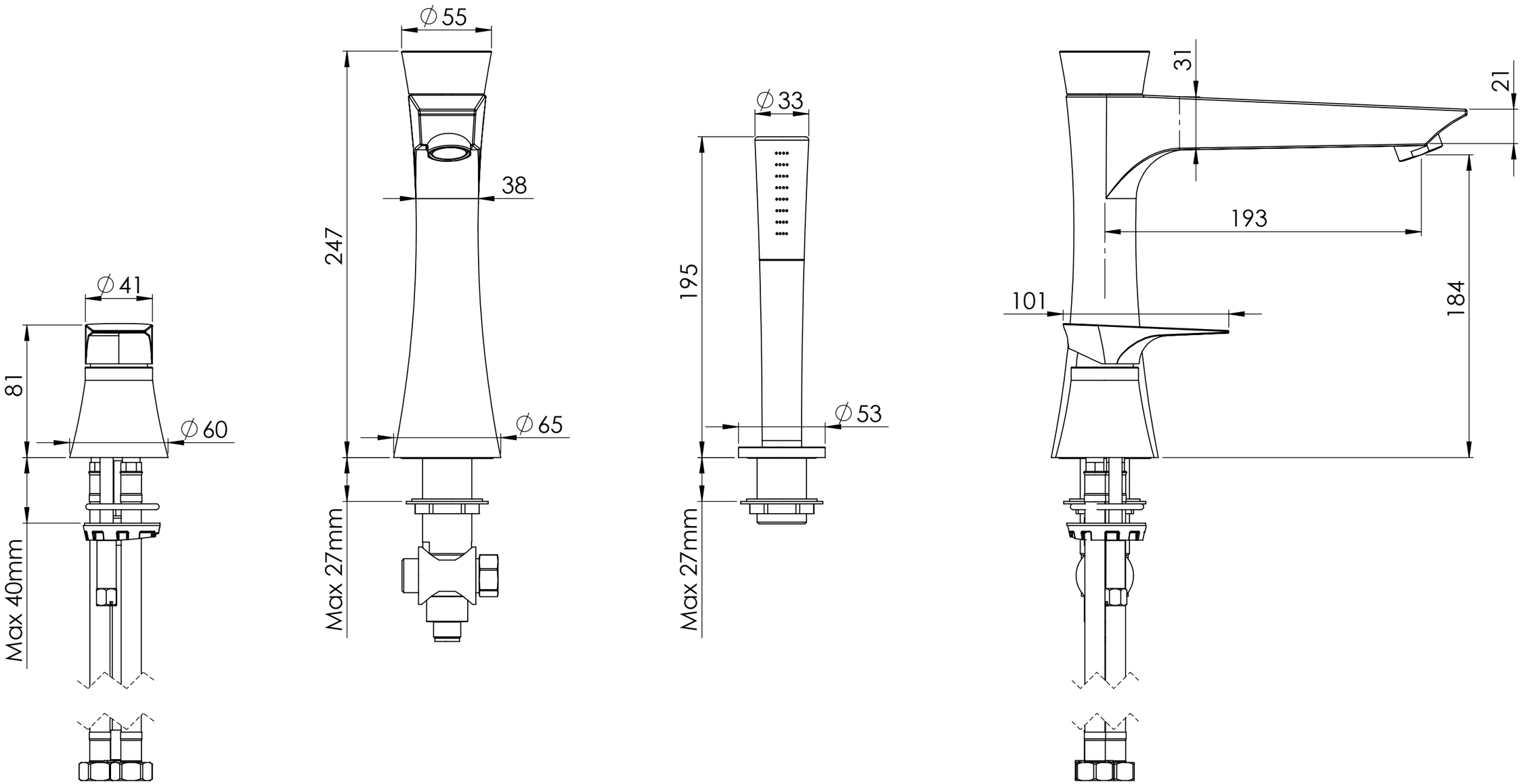
Description: Single lever bath mixer