REMER
RUBINETTERIE

Serie Energy

Cod. articolo **EY97D2P**

Descrizione: Miscelatore incasso 2 vie con doccetta e 3 piastre tonde, da completare con una seconda uscita

Description: *2-way built-in mixer with hand-shower amd 3 round flanges, to be completed with a second water outlet*

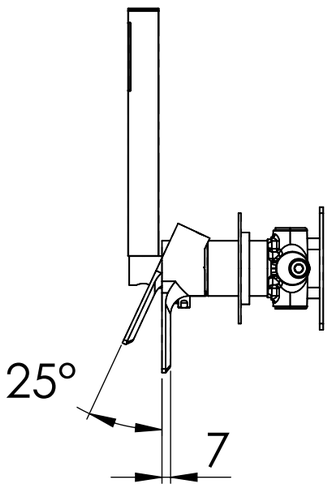

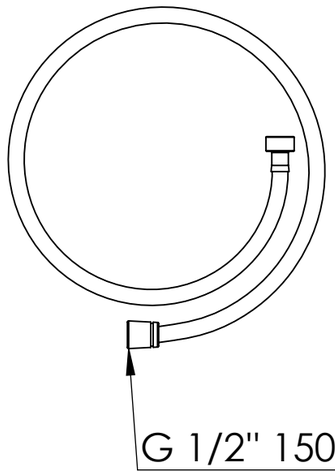

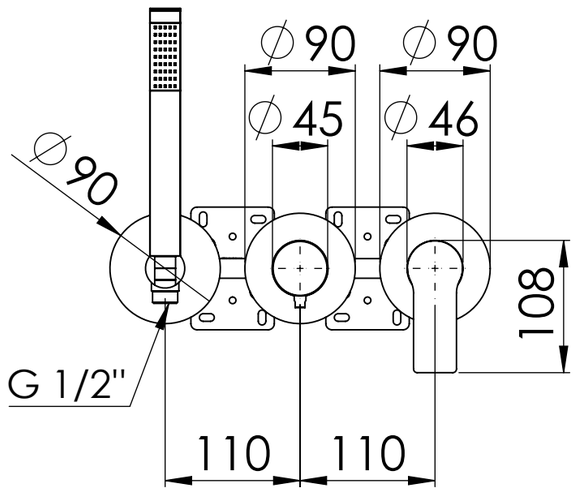

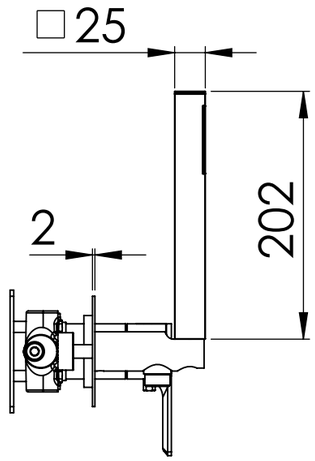

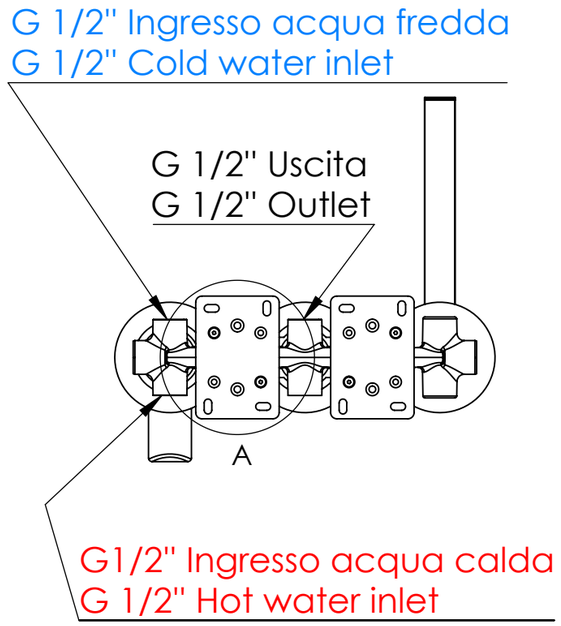

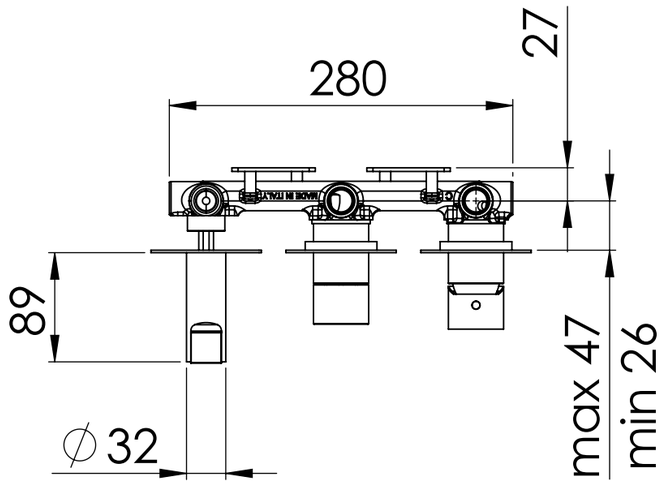

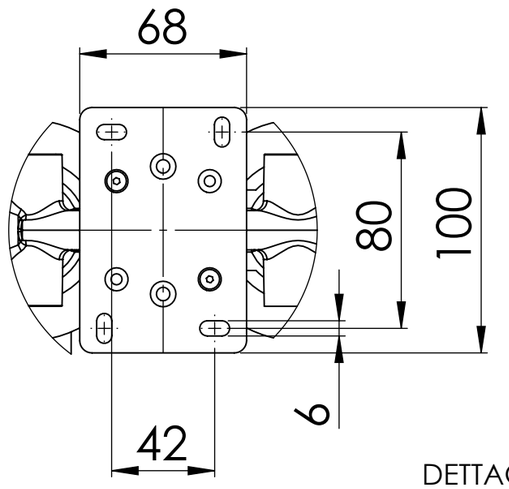

DETTAGLIO A
SCALA 2 : 5

RICAMBI/SPARE PARTS:	
CARTUCCIA/CARTRIDGE	R52AP
DEVIATORE/DIVERTER	D522
AERATORE/AERATOR	