REMER
RUBINETTERIE

SERIE
SERIES

INFINITY

CODICE
CODE

193

IMMAGINE - *IMAGE*

DESCRIZIONE - *DESCRIPTION*

Miscelatore monocomando per doccia con deviatore a 3 posizioni (3 uscite ed 1 entrata) su piastra unica.

Single-lever shower mixer with 3-positions diverter (3 outlets and 1 inlet) on single flange.

SCHEDA TECNICA - *TECHNICAL FEATURES*

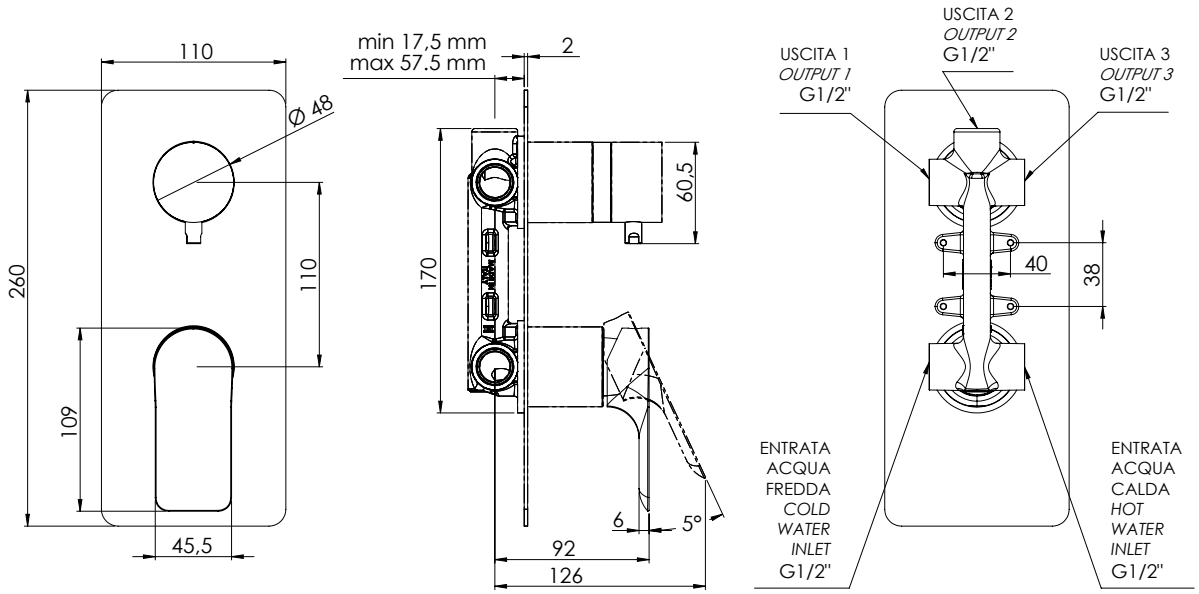

CARATTERISTICHE - *FEATURES*

Disponibile in Finitura
Available in Finishing

3 VIE
WAYS

3 Vie
3 Ways

FINITURE - *FINISHING*

NO
Nero Opaco
Matt Black

BO
Bianco Opaco
Matt White

NP
Nichel Spazzolato
Brushed Nickel

NPO
Nichel Spazzolato Opaco
Matt Brushed Nickel

DO
Oro Lucido
Shiny Gold

BG
Oro Spazzolato
Brushed Gold

CR
Cromo
Chrome

COMPONENTI - *COMPONENTS*

Cartuccia R52
Cartridge R52

Cartuccia D523
Cartridge D523

REMER Rubinetterie S.p.A.
Via Leonardo Da Vinci, 83 - 20062 Cassano d'Adda (MI) - Italy - Tel. +39 0363 364211 - info@remer.eu - www.remer.eu